AUSA

D 250 AHG
D 250 AHGA
D 350 AHG
D 400 AHG

AUSA

www.ausa.com

AUSA Center, S.L.U. ● Ctra. de Vic, Km 2.8 - P.O.B. 194. 08243 Manresa - BARCELONA (ESPAÑA) Tel.: +34 93 874 73 11 - E-mail: ausa@ausa.com

ISO 9001 ISO 14001

AENOR ER Empresa Registrada ER-0887/1997 — AENOR Gestión Ambiental CGM-02/405

(Sede central AUSA-Manresa)

AUSA Madrid ● Pol. Ind. Coslada - C. Marconi 15-17. 28823 Coslada - MADRID (ESPAÑA) Tel.: +34 91 669 00 06 - E-mail: ausa.madrid@ausa.com

AUSA France ● Z. I. Saint Charles - Rue de Zürich, 66000 PERPIGNAN (FRANCE) Tel.: +33 (0) 4 68 54 38 97 - E-mail: ausa.france@ausa.com

AUSA Deutschland ● Heinrich - Welken Str. 5. 59069 HAMM (GERMANY) Tel.: +49 (0) 2385-9359362 - E-mail: ausa.deutschland@ausa.com

BEIJING Rep. Office ● Address Room 527. HengXiang Building, Tuanjiehu Nanli, Chaoyang District. - BEIJING 100026 (CHINA) Tel.: 86-10-8597 1983 - Fax: 86-10-8597 1993 - E-mail: ausa.china@ausa.com

AUSA UK ● Tel.: 07970639988 - E-mail: ausa.uk@ausa.com

AUSA Brasil ● Tel.: +55 51 33622111 - E-mail: ausa.brasil@ausa.com

AUSA Mexico ● Calzada Vallejo, 725. 07750 Del. Gustavo A. Madero, México D.F. (MÉXICO) Tel.: +55 2166-9066 - E-mail: ausa.mexico@ausa.com

D 250 AHG_2.500 kg
D 250 AHGA_2.500 kg
D 350 AHG_3.500 kg
D 400 AHG_4.000 kg

AUSA

DIMENSIONES (mm)	D 250 AHG	D 250 AHGA	D 350 AHG	D 400 AHG
A	1503	1695	1852	1866
B	1694	1700	1740	1838
C	1755	1875	1858	1858
E	1500	1540	1506	1590
F	2915	2924	2956	2956
G	347	363	395	395
H	1050	980	1024	1200
I	1920	1920	1932	1950
J	1025	995	1025	1007
K	3975	4000	4120	4353
L	3070	3230	3105	3150
M	660	590	590	766
N	1050	1250	1035	860
T	2705	2705	2770	2770
U	364	250	327	502
W	1909	1909	1940	1940
O	-	2300	-	-
P	-	2140	-	-
Q	-	1850	-	-
R	-	3830	-	-

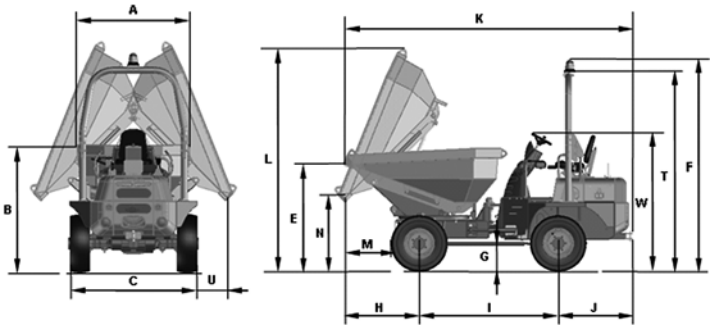

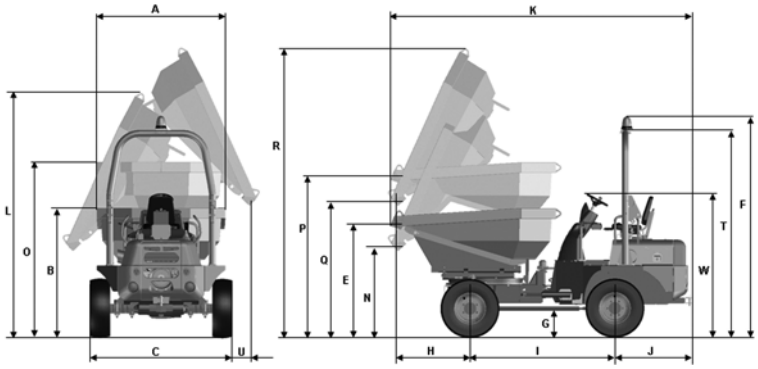

D 250 AHGA

ESPECIFICACIONES TÉCNICAS

		D 250 AHG	D 250 AHGA	D 350 AHG	D 400 AHG
Capacidad de carga (Kg)		2500		3500	4000
Sistema de descarga		Hidráulica giratoria 180º	Hidráulica frontal	Hidráulica giratoria 180º	
Chasis		Articulado y oscilante			
Capacidad de la tolva (l)	Agua	818	817	1050	1350
	Rasa	1200	1246	1726	2163
	Colmada	1910	2063	2737	2941
Motor	Diesel	Kubota V2403M			
	Potencia acc./SAE J 1995 (KW/CV)	36.5 / 49.6			
	Nº cilindros	4			
	Refrigeración	Agua			
Tracción		4 x 4 permanente			
Transmisión		Hisdrostática de 2 velocidades Inversor de marcha eléctrico operado electro-hidráilicamente Ejes con reducción epicicloidal a la salida del diferencial			
Arranque		Eléctrico			
Velocidad máx. (Km/h)		20		21	
Peso en vacío (Kg)		2650	2960	2780	2830
Pendiente superable (a plena carga)		70 %		54%	49%
Circuito hidráulico		Bomba de engranajes de 12 cc. Presión de trabajo 180 bar			
Neumáticos	Delanteros	10,0/75-15.3		11.5/80-15.3 (14 PR)	
	Traseros	10,0/75-15.3		11.5/80-15.3 (14 PR)	
Radio de giro exterior (mm)		4225	4330	4680	4720
Dirección		Hidráulica Presión de trabajo 110 bar			
Capacidad de los depósitos (l)	Combustible	44			
	Hidráulico	40			
Freno de servicio		Estancos de discos múltiples en baño de aceite Accionamiento hidráulico			
Freno de estacionamiento		Estancos de discos múltiples en baño de aceite Accionamiento mecánico			

EQUIPAMIENTO DE SERIE

- **Arco protector abatible ROPS**
- **Sistema de seguridad antivandálico**
- **Asiento ergonómico con cinturón de seguridad**
- **Faro rotativo abatible**
- **Avisador acústico de marcha atrás**

EQUIPAMIENTO OPCIONAL

- **Equipo homologado de luces**
- **Enganche para remolque**
- **Sistema electrónico de protección antirrobo**

MKT20013.06 / 07.2012

AUSA se reserva el derecho de variar cualquier característica sin previo aviso.